GARDENTOP

Schody zewnętrzne
ze stopniami Trimax

Instrukcja montażu

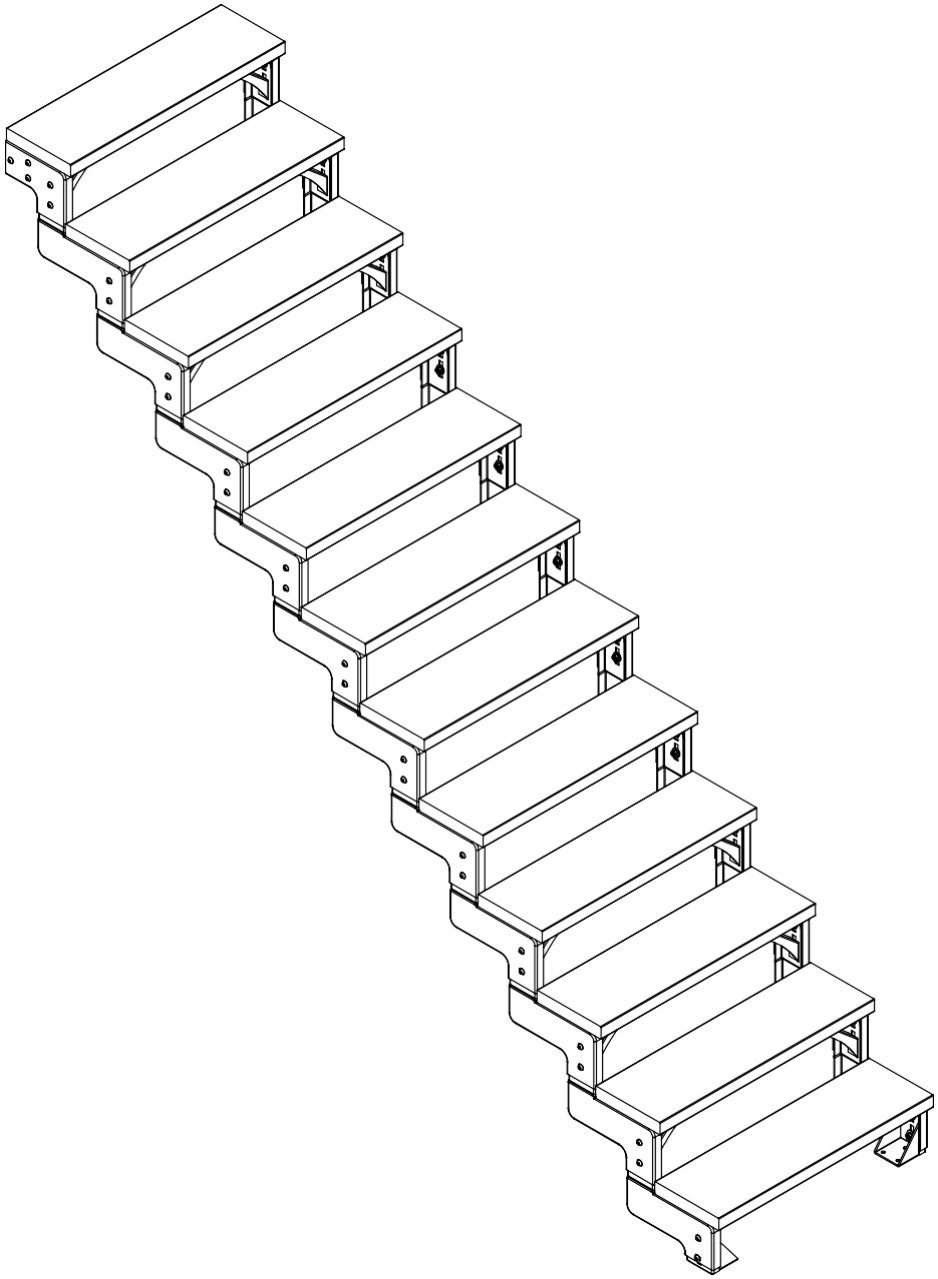

R1-99868 / 08-04-2021

1068015 — *Zestaw startowy*

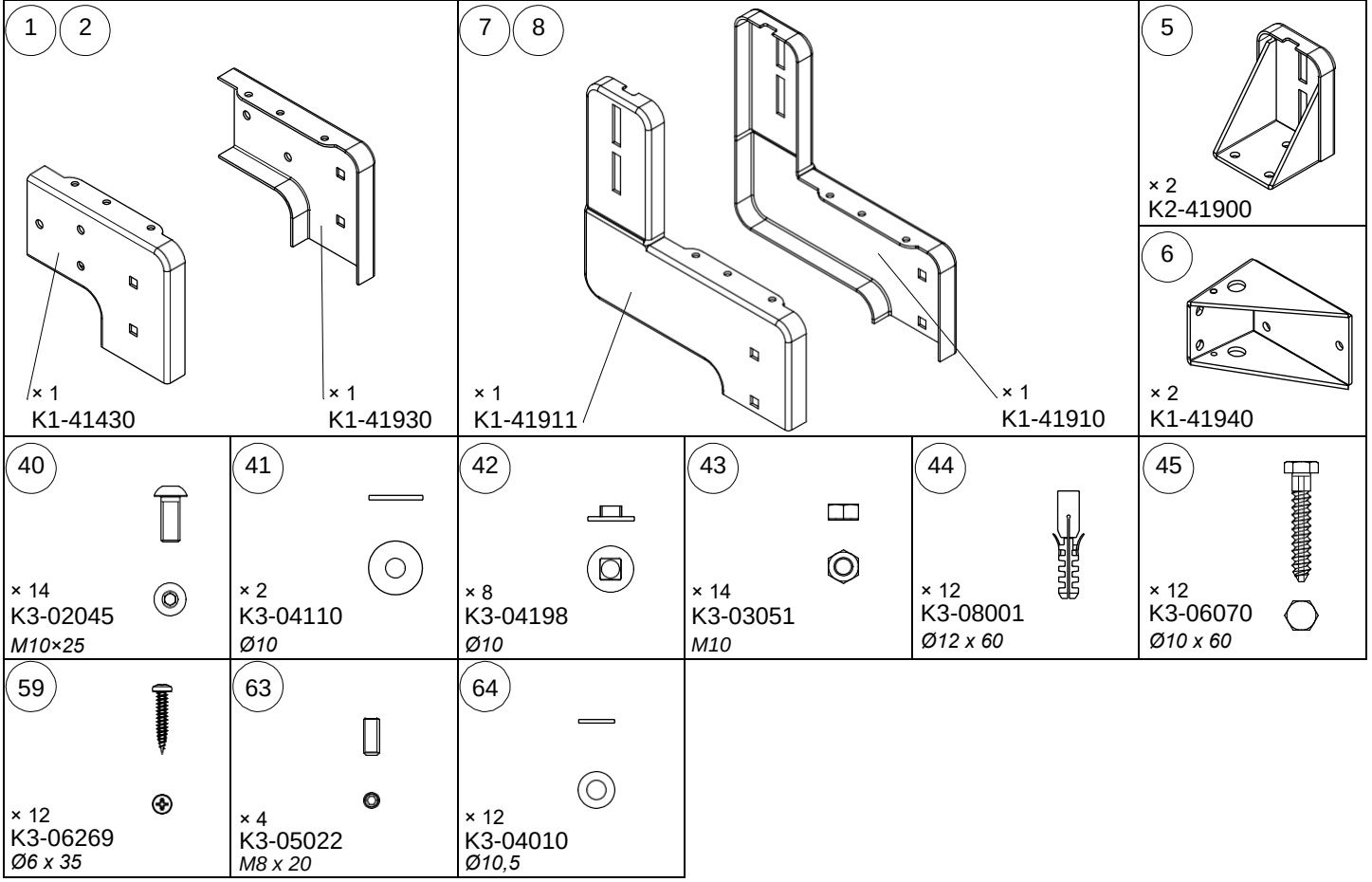

1068016 — *Zestaw uzupełniający*

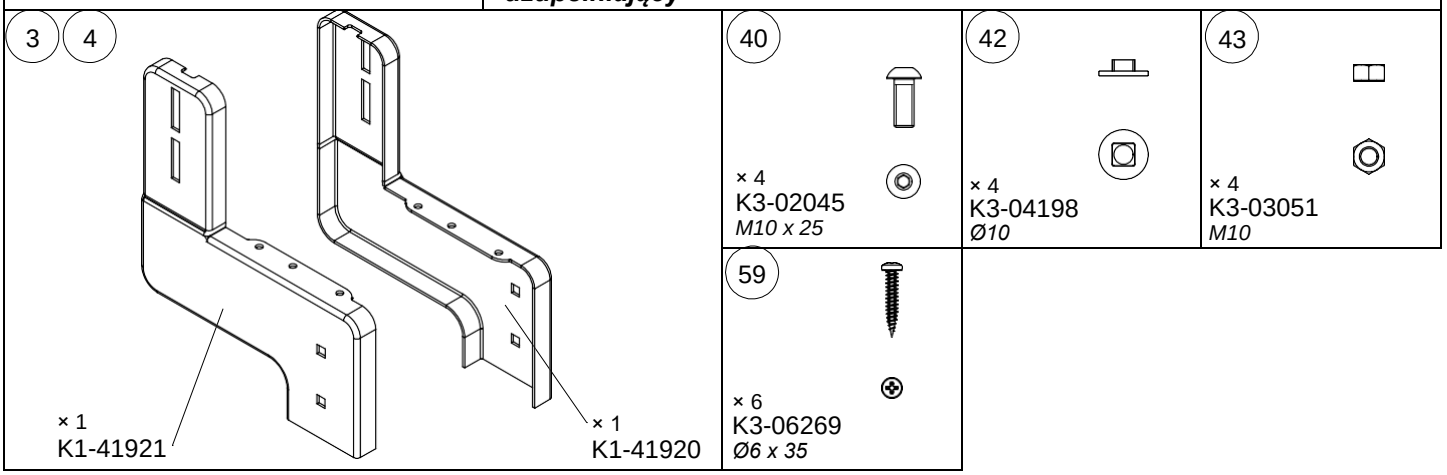

1068020

Wzmocnienie skośne do stopni

W przypadku 6 stopni lub więcej dodaj:

9 + 10

9 10

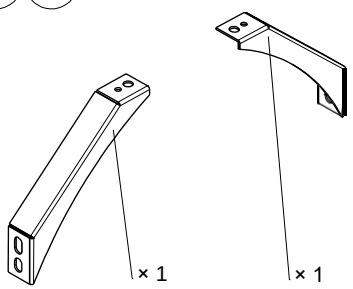

Max. 6 x 9 + 10

40
× 2
K3-02045
M10 x 25

43
× 2
K3-03051
M10

58
× 2
K3-02386
M8 x 40

59
× 1
K3-06269
Ø6 x 35

61
× 2
K3-03047
M8

65
× 2
K3-04099
Ø10

Stopień Trimax ***80 cm / 100 cm***

11

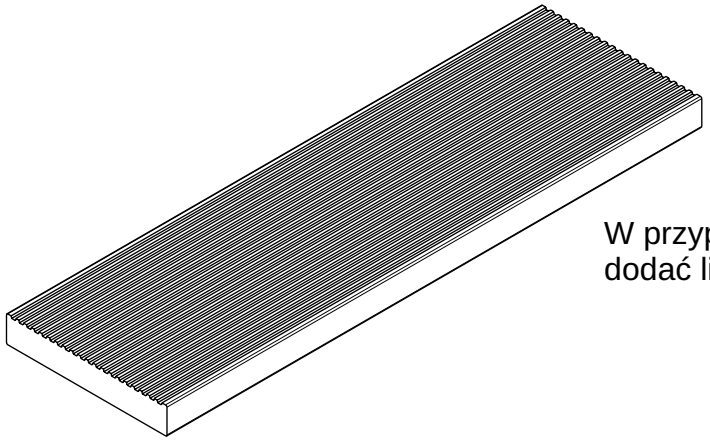

59
× 6
K3-06269
Ø6×35

W przypadku stopni 100 cm należy dodać listwę poprzeczną U

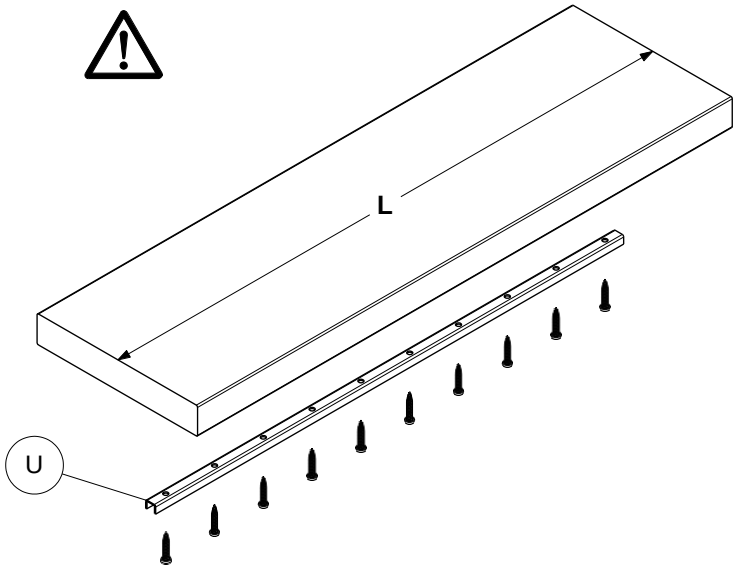

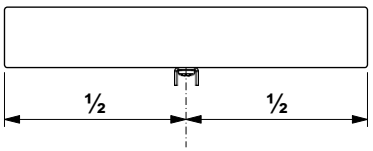

1068098 ***Wzmocnienie pionowe - słupek*** **(OPCJA)**

24 × 1 K1-41950	26 × 1 K1-41955	27 × 1 K1-41956	41 × 1 K3-04110 *Ø10*	43 × 1 K3-03051 *M10*	52 × 1 K3-02375 *M10 x 75*
	53 × 2 K3-05007 *M5 x 5*	54 × 1 K3-08002 *Ø8 x 40*	55 × 1 K3-06032 *Ø6 x 60*		

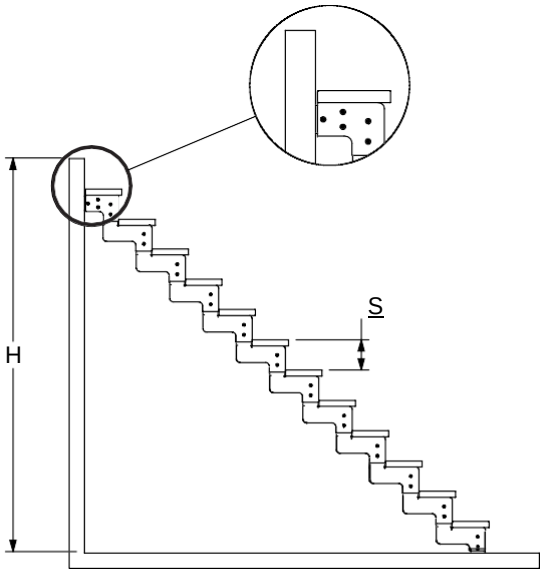

H	S				
	180 mm	190 mm	200 mm	210 mm	220 mm
2	540	570	600	630	660
3	720	760	800	840	880
4	900	950	1000	1050	1100
5	1080	1140	1200	1260	1320
6	1260	1330	1400	1470	1540
7	1440	1520	1600	1680	1760
8	1620	1710	1800	1890	1980
9	1800	1900	2000	2100	2200
10	1980	2090	2200	2310	2420
11	2160	2280	2400	2520	2640
12	2340	2470	2600	2730	2860

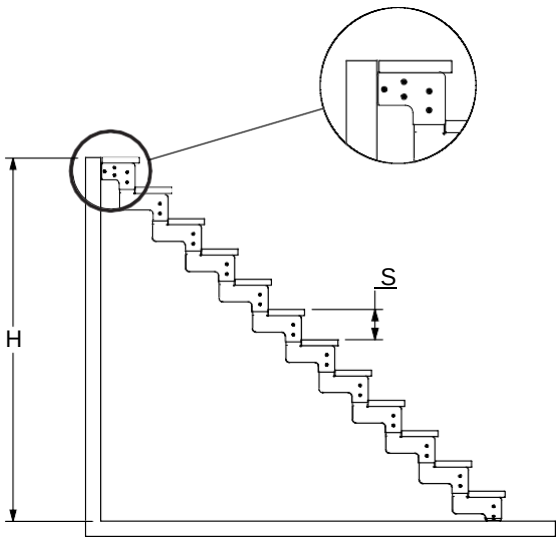

H	S				
	180 mm	190 mm	200 mm	210 mm	220 mm
2	360	380	400	420	440
3	540	570	600	630	660
4	720	760	800	840	880
5	900	950	1000	1050	1100
6	1080	1140	1200	1260	1320
7	1260	1330	1400	1470	1540
8	1440	1520	1600	1680	1760
9	1620	1710	1800	1890	1980
10	1800	1900	2000	2100	2200
11	1980	2090	2200	2310	2420
12	2160	2280	2400	2520	2640

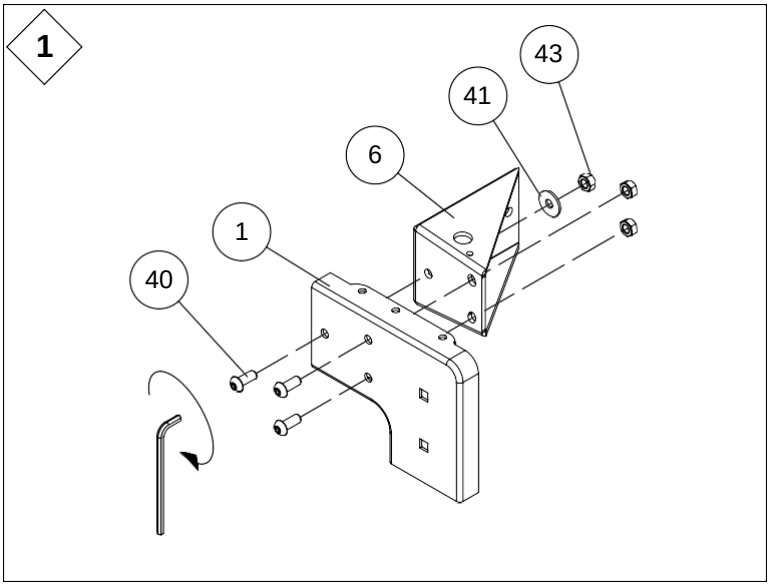

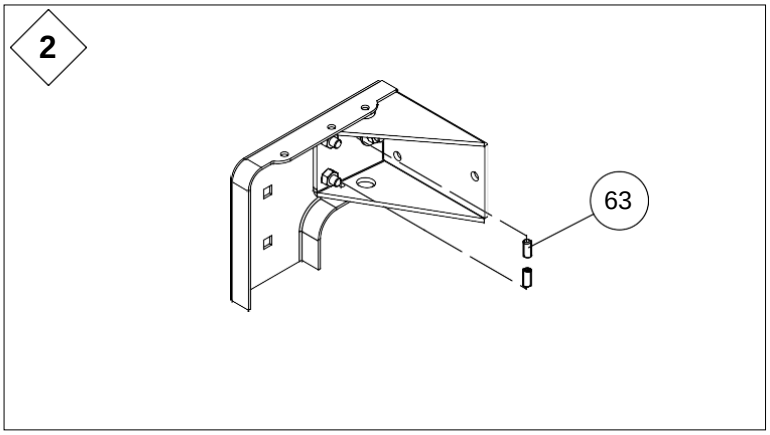

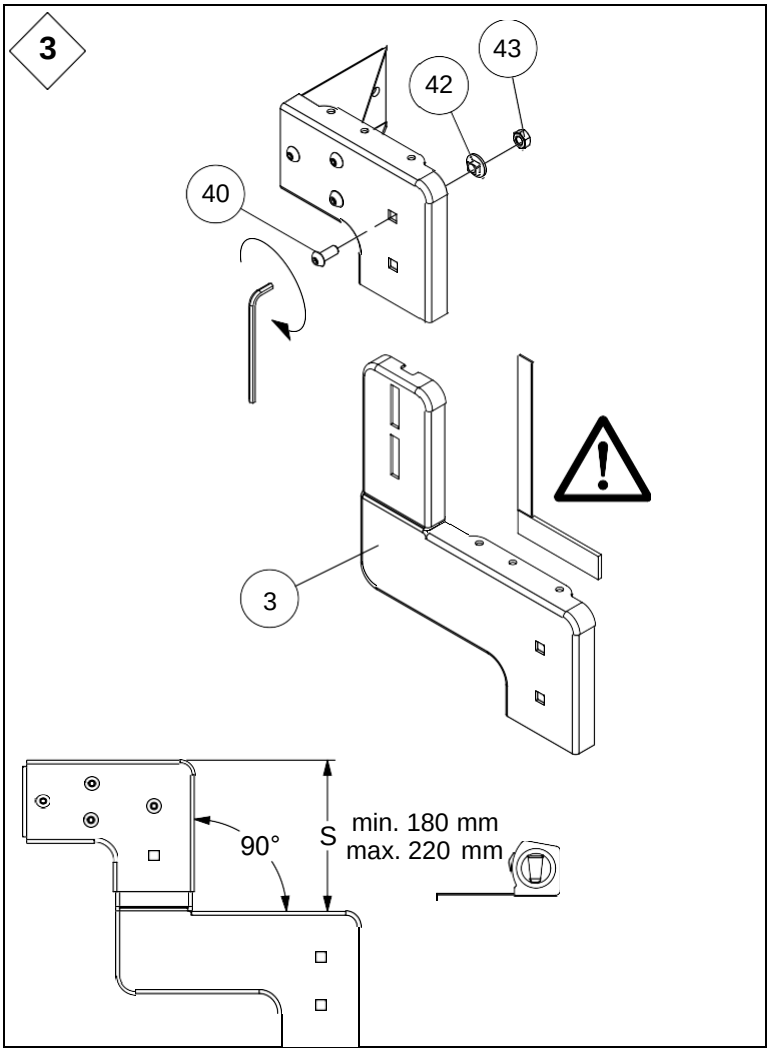

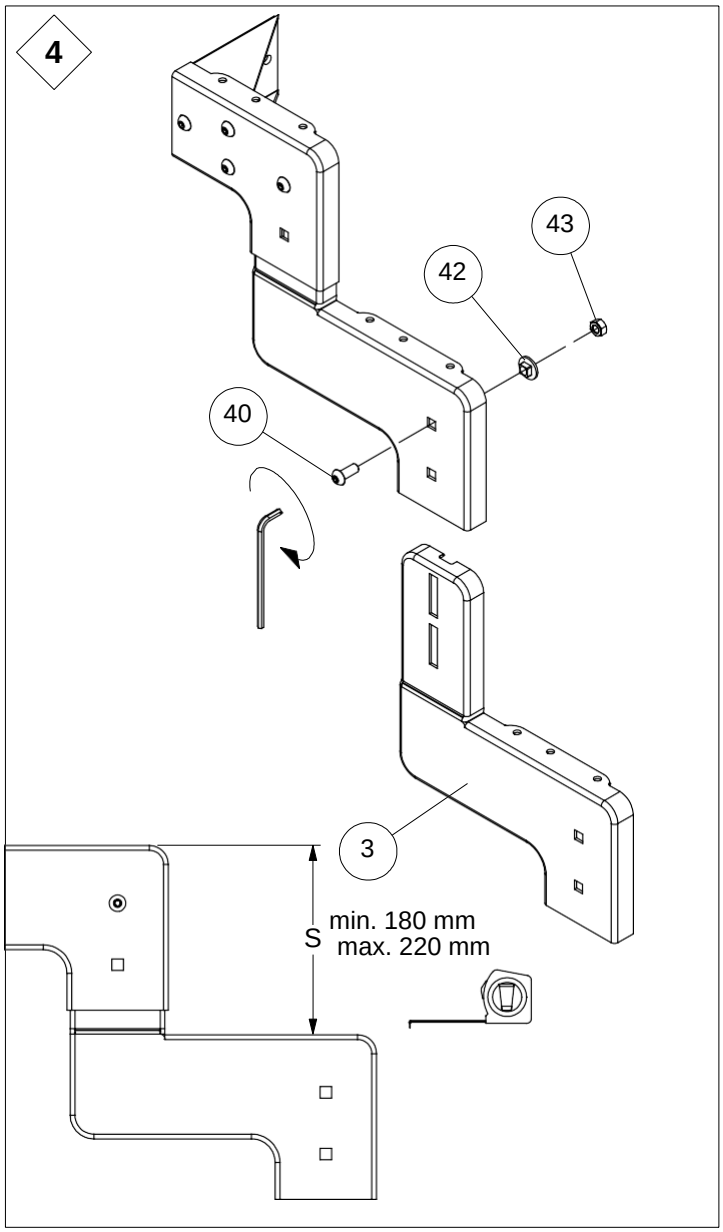
4
43
42
40
3
S
min. 180 mm
max. 220 mm

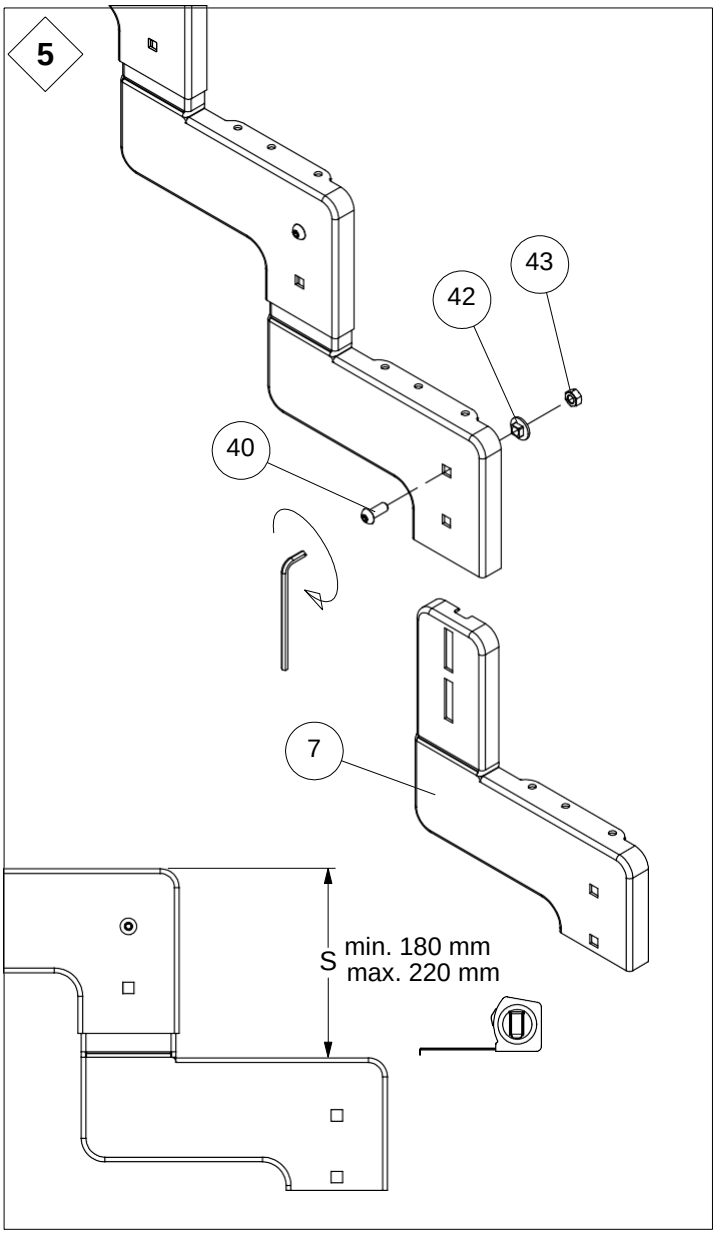
5
43
42
40
7
S
min. 180 mm
max. 220 mm

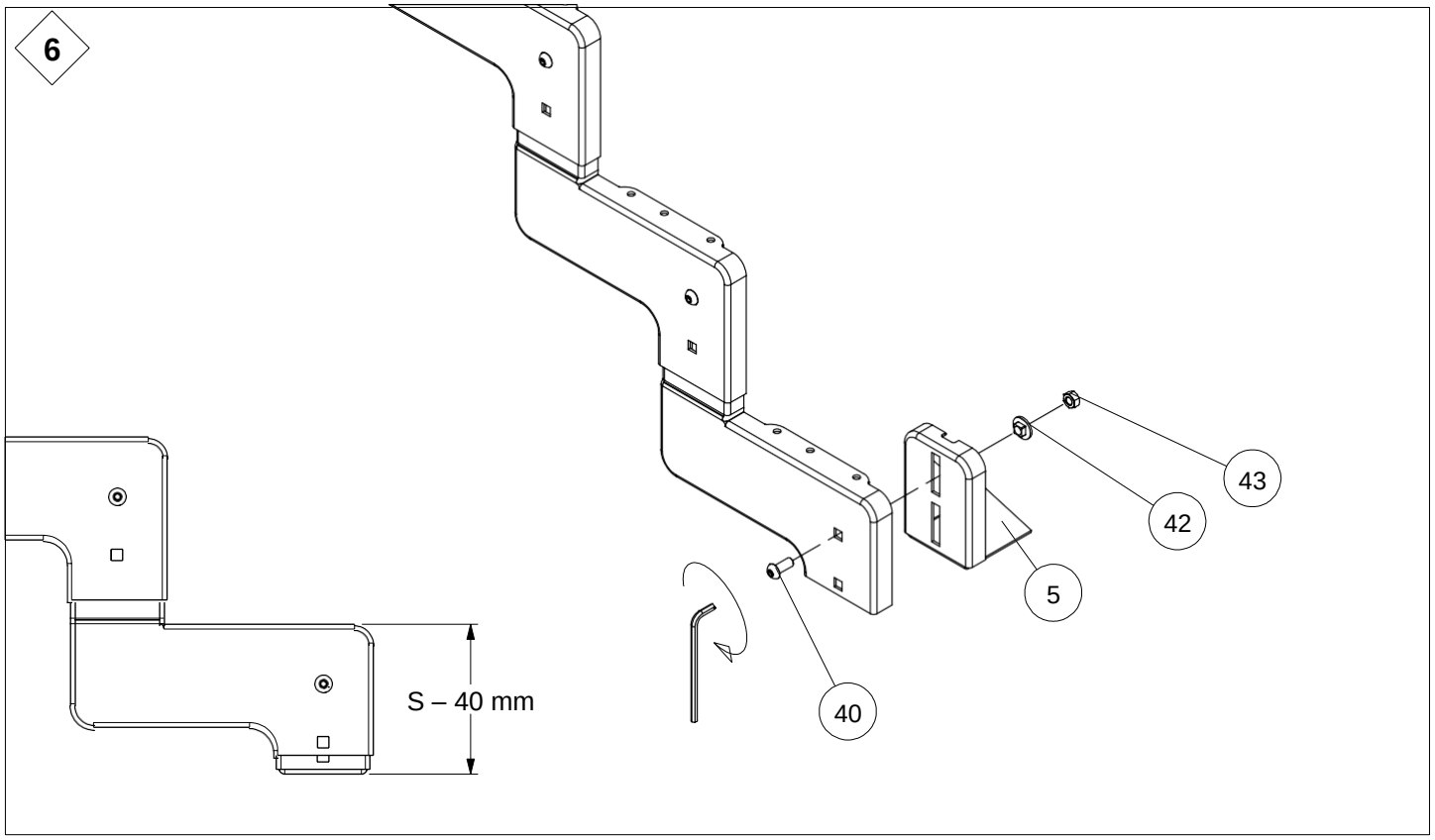
6
43
42
5
40
S – 40 mm

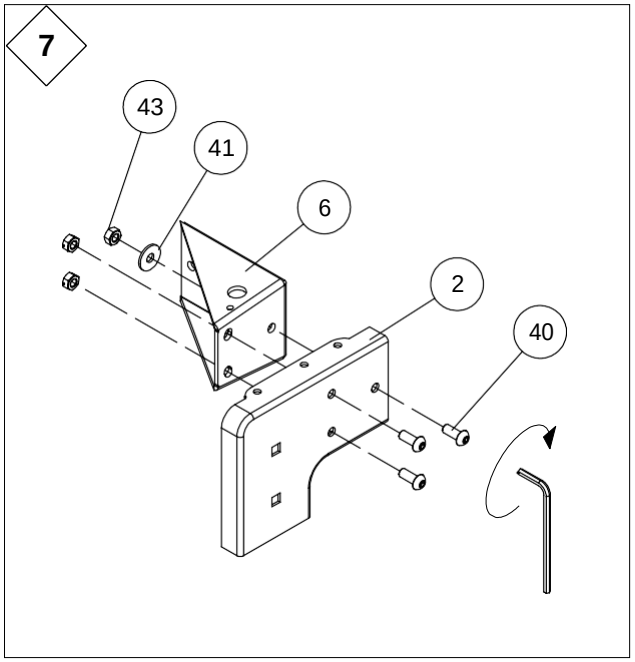
7
43
41
6
2
40

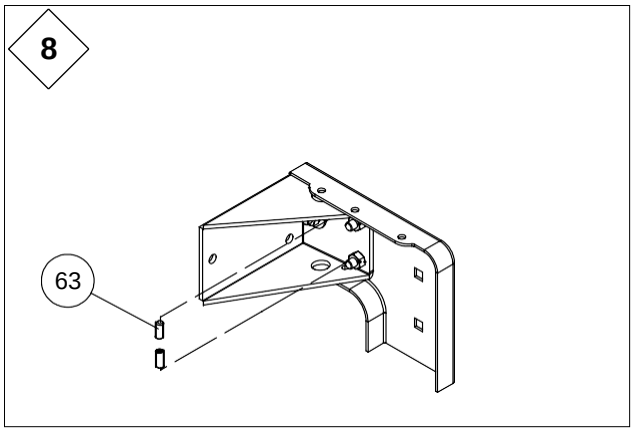
8
63

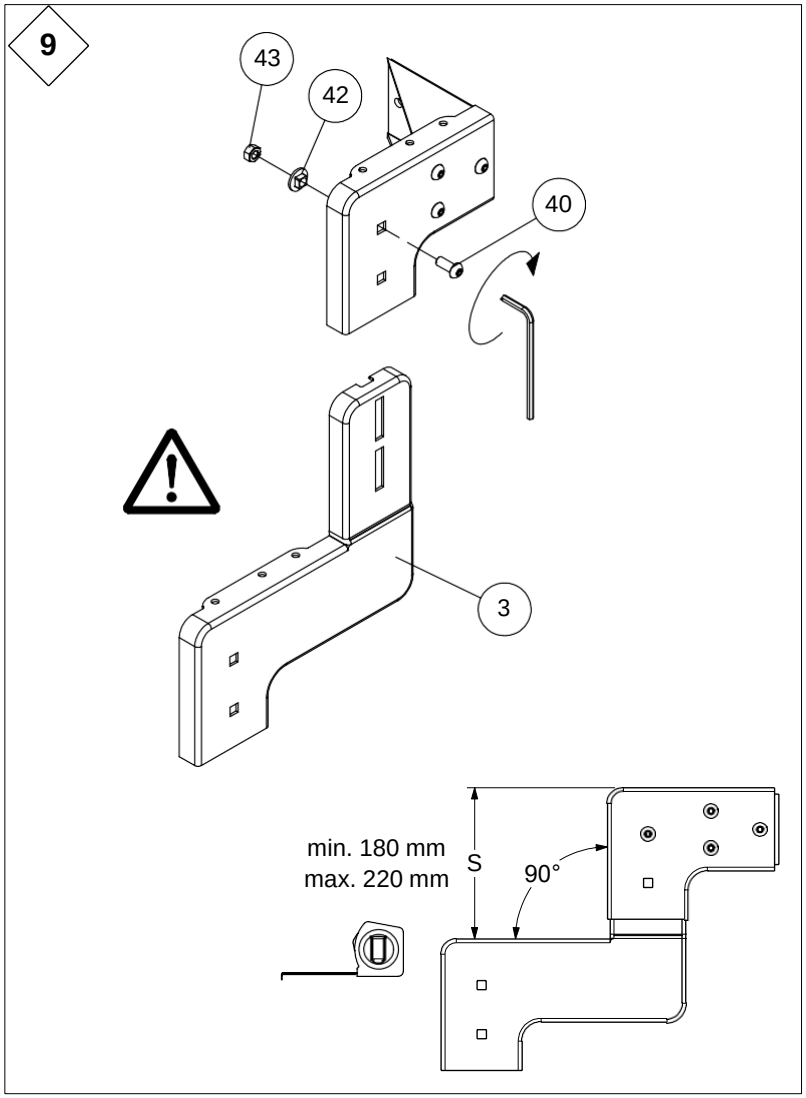
9
43
42
40
3
min. 180 mm
max. 220 mm
S
90°

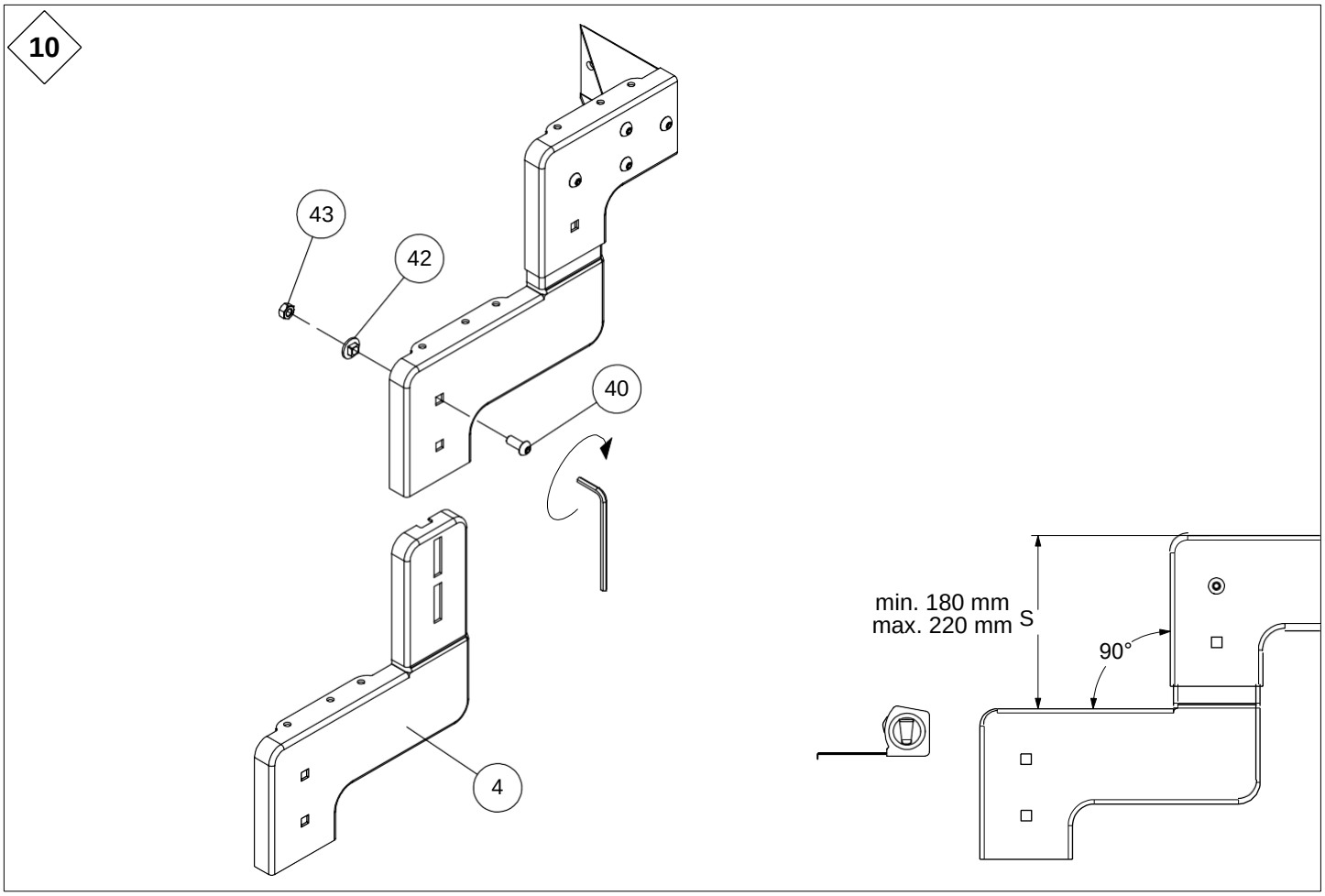
10
43
42
40
4
min. 180 mm
max. 220 mm
S
90°

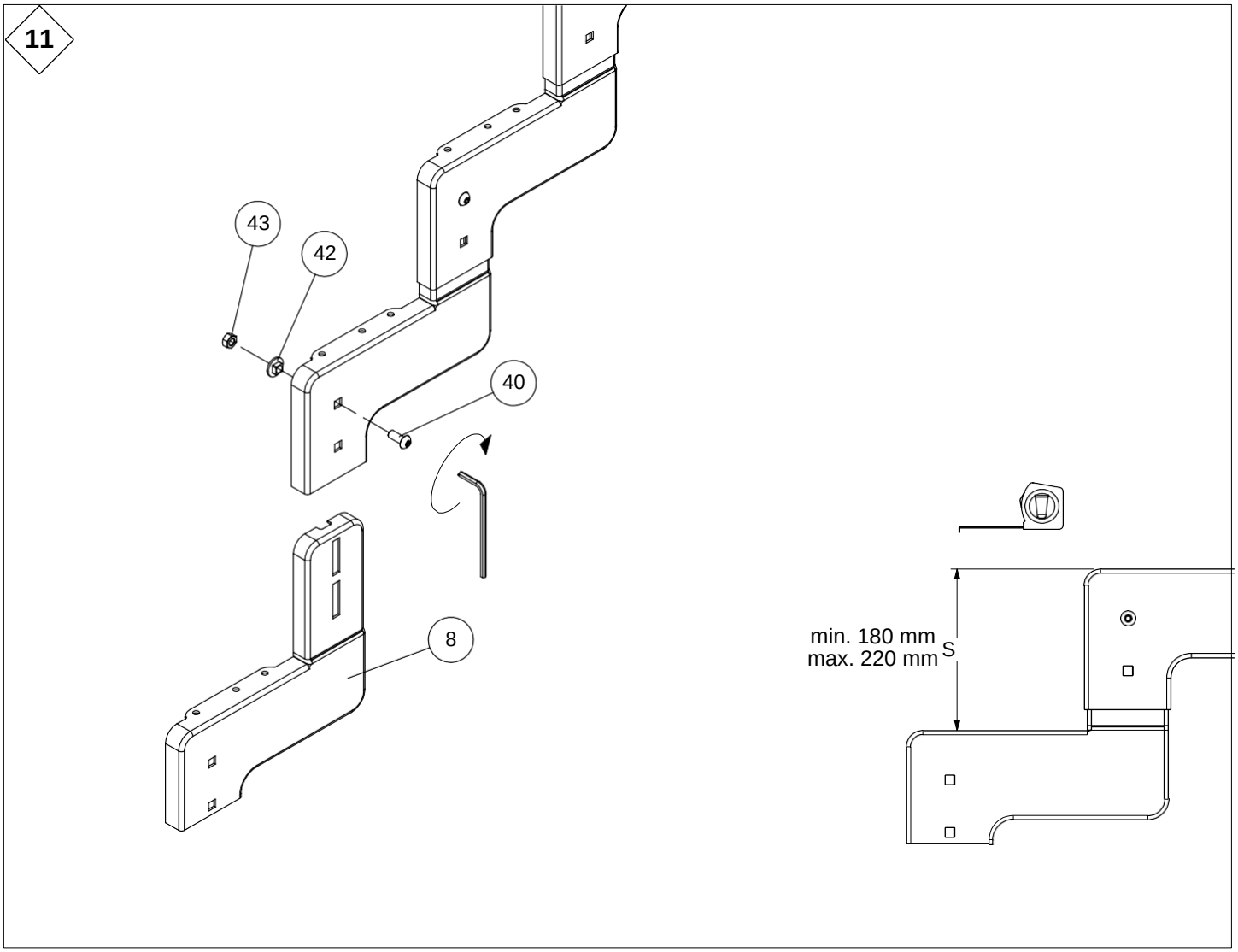
11
43
42
40
8
min. 180 mm
max. 220 mm
S

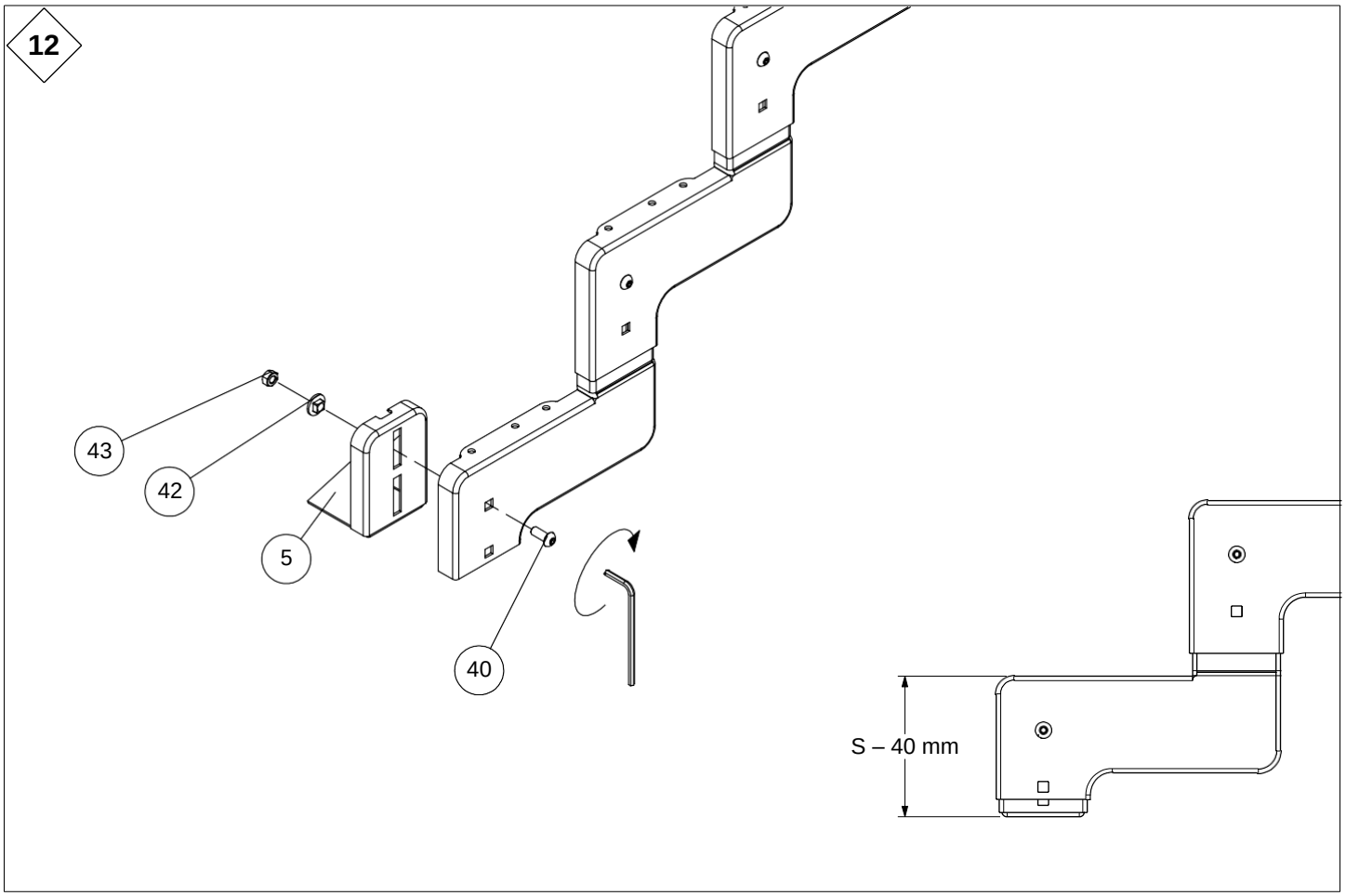
12
43
42
5
40
S – 40 mm

13

Stopień	Szerokość
80 cm	803 mm
100 cm	1003 mm

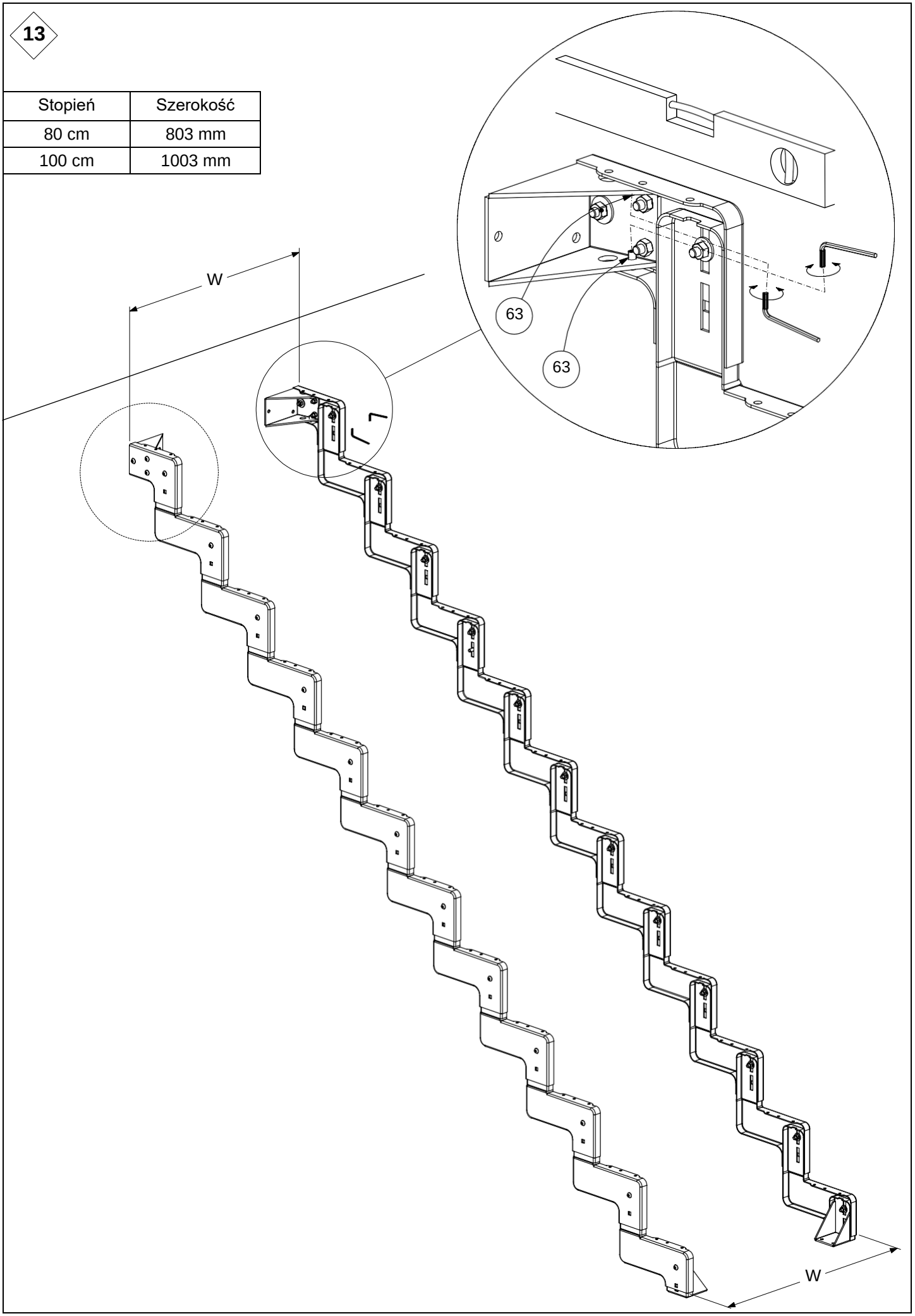

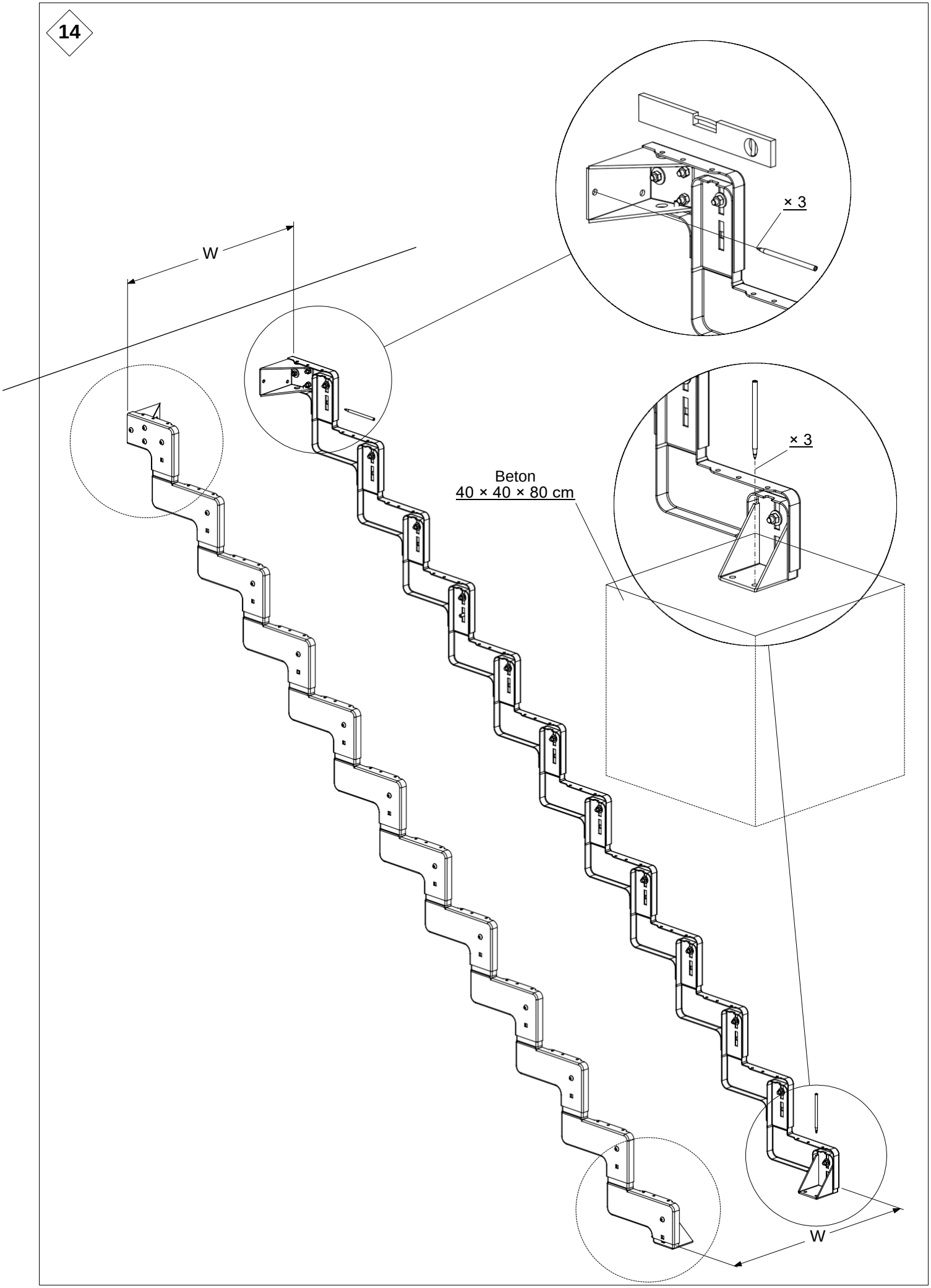
14
W
× 3
× 3
Beton
40 × 40 × 80 cm
W

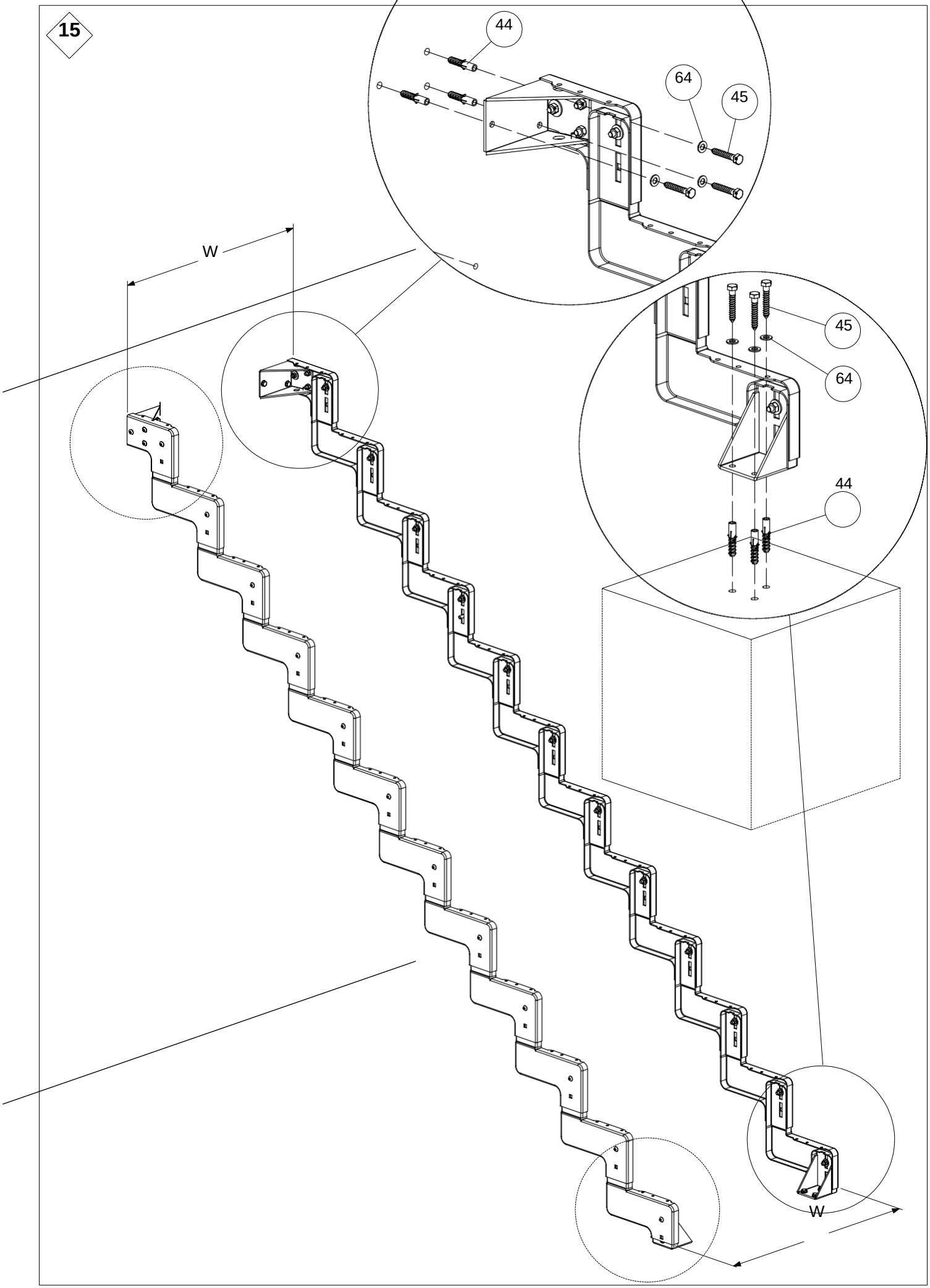
15
44
64
45
W
45
64
44
W

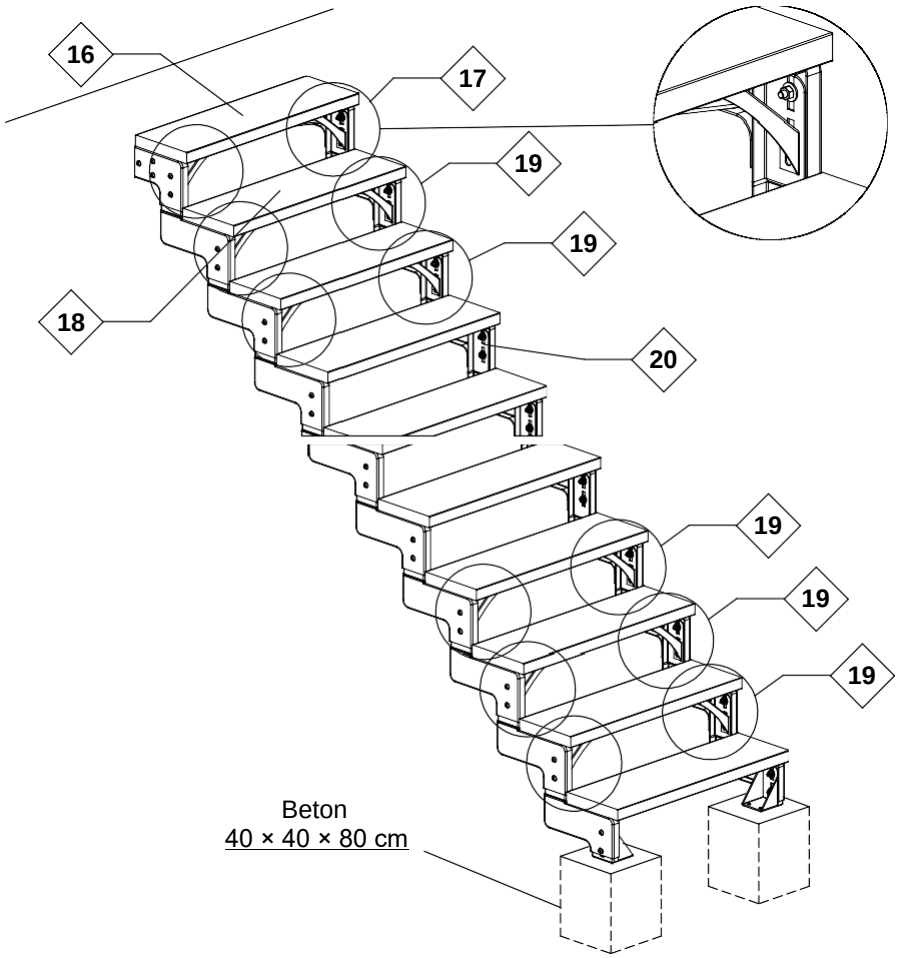

W przypadku 6 stopni lub więcej dodaj:

9 + 10

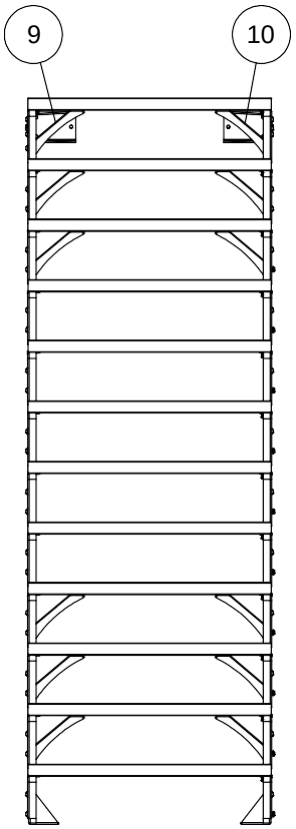

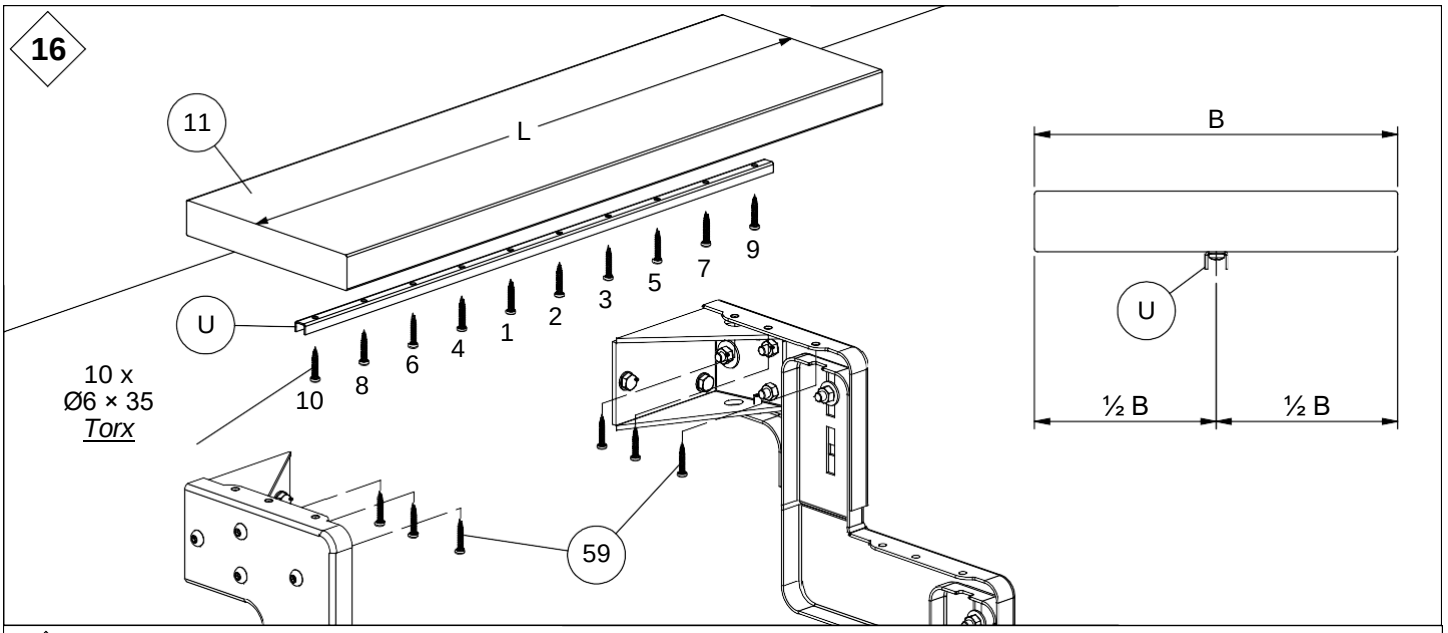

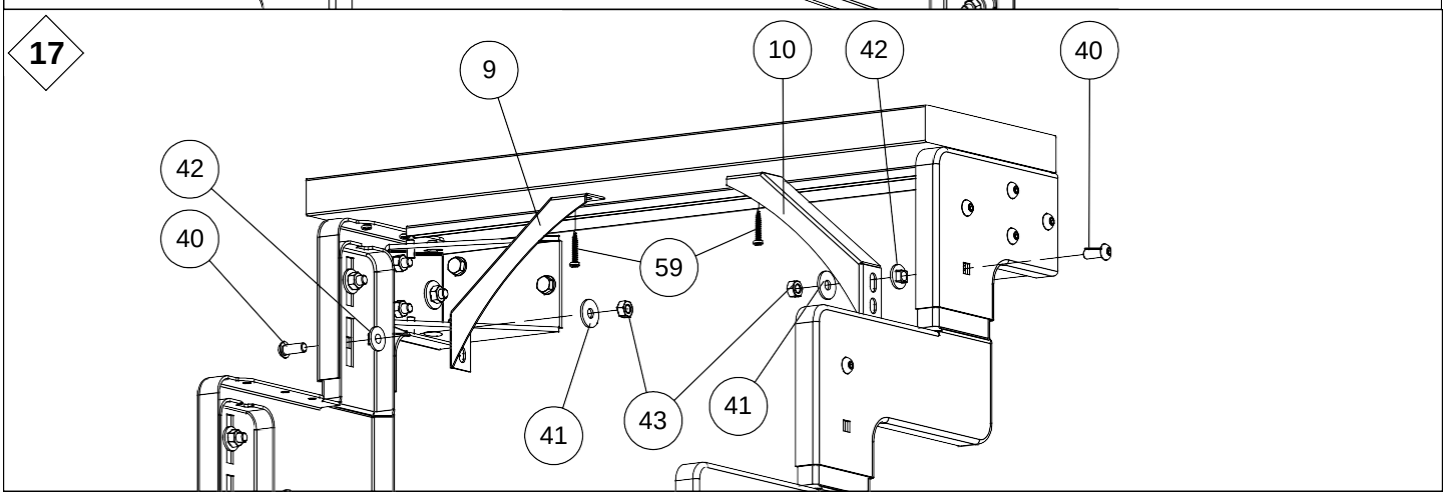

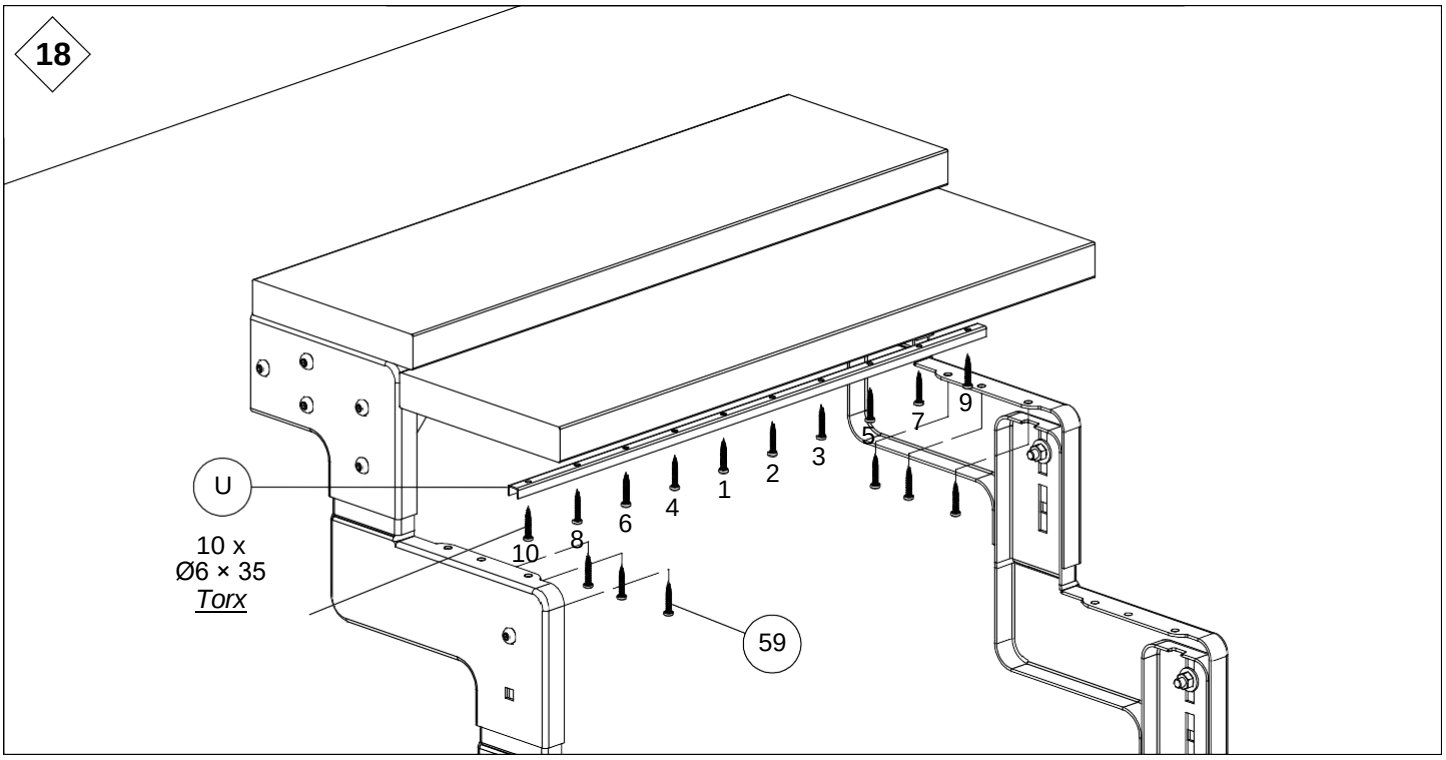
18
U
10 x
Ø6 × 35
Torx
1
2
3
4
5
6
7
8
9
10
59

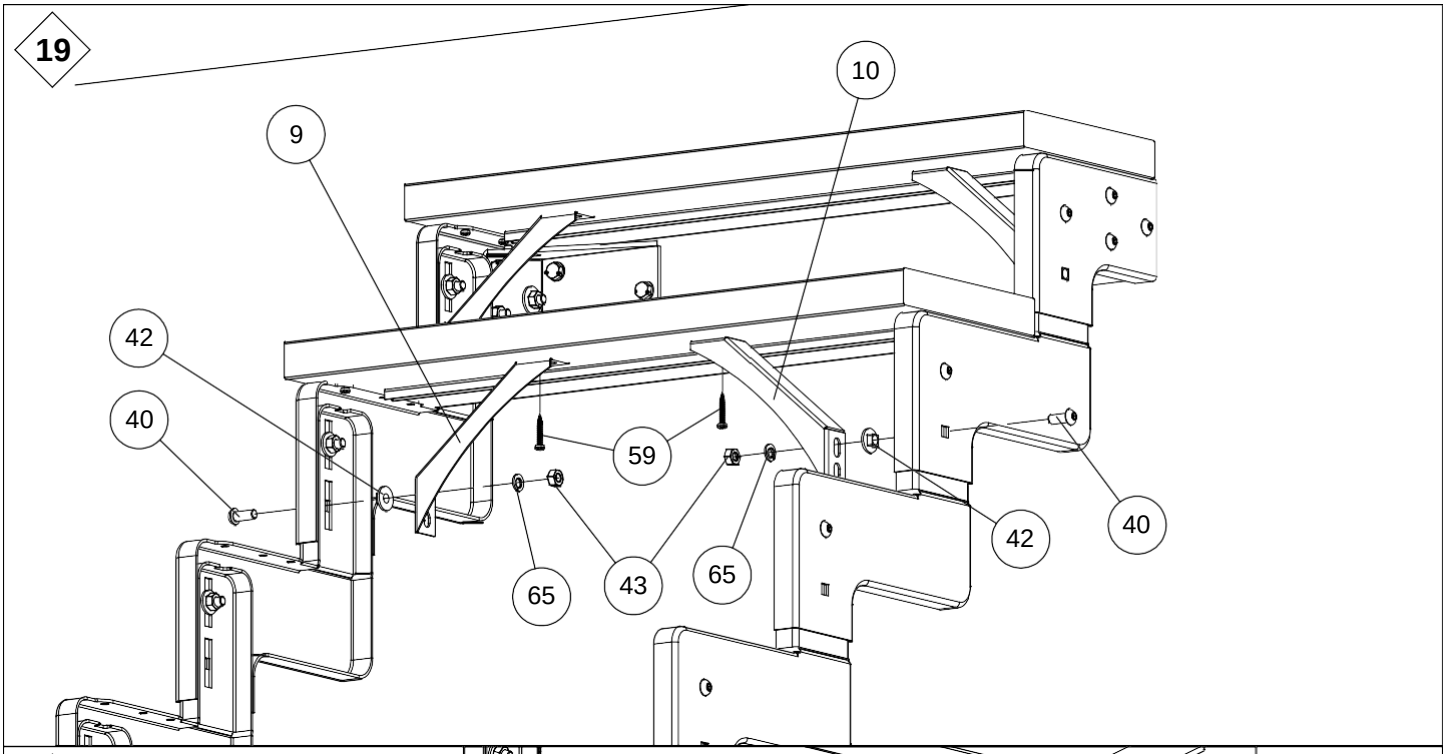
19
9
10
42
40
59
65
43
65
42
40

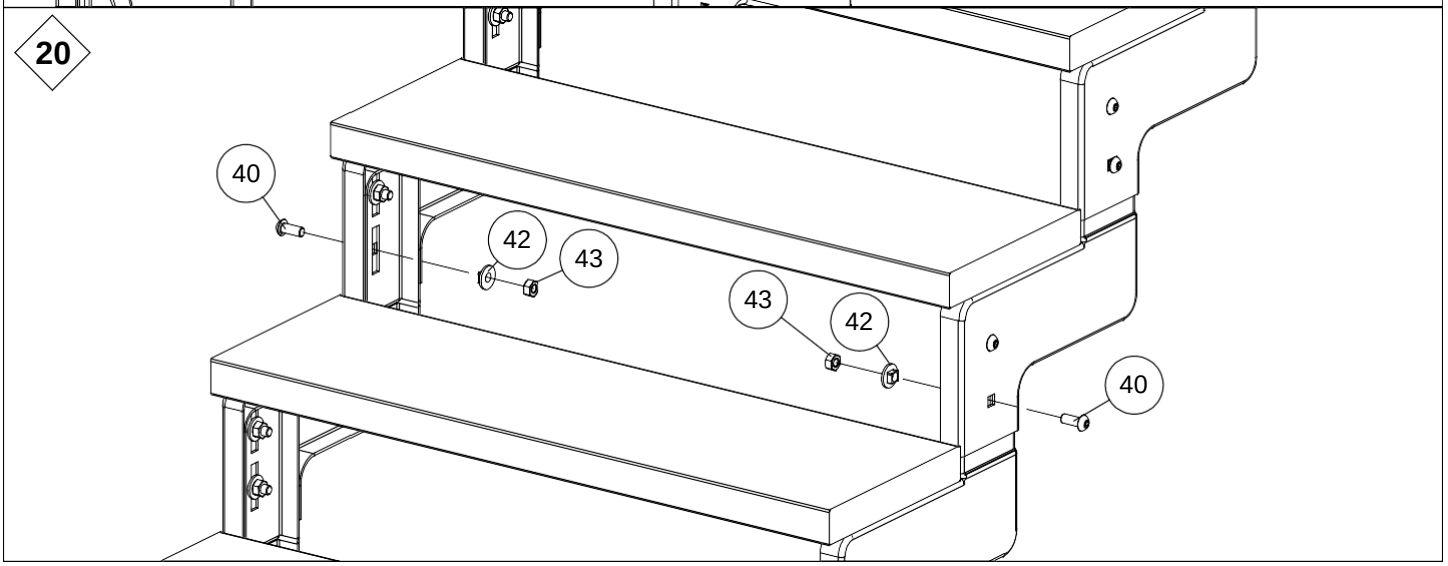
20
40
42
43
43
42
40
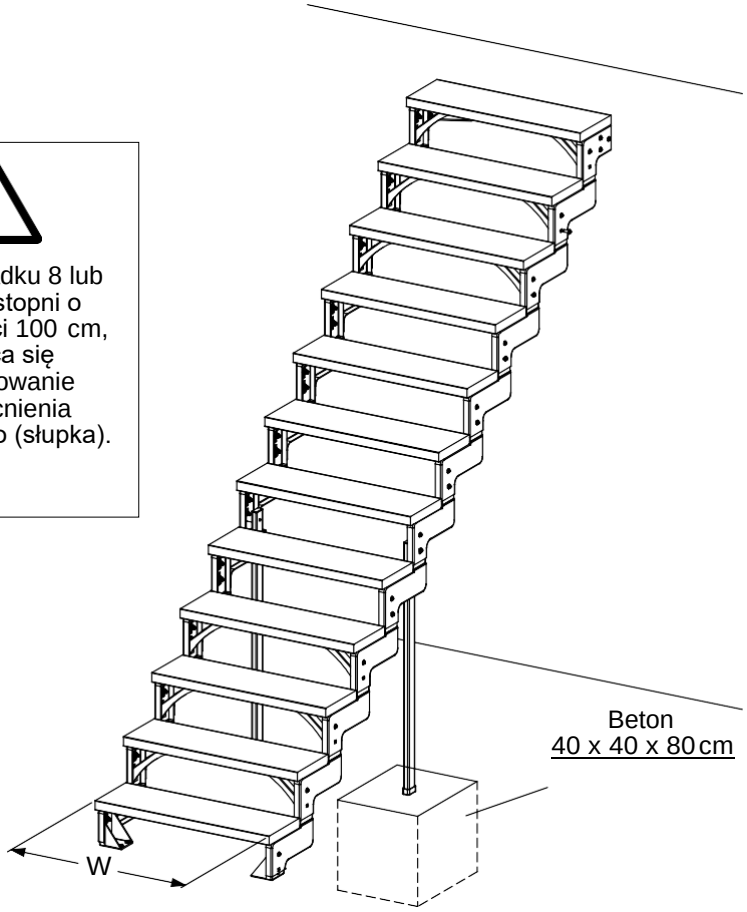
W przypadku 8 lub więcej stopni o szerokości 100 cm, zaleca się zastosowanie wzmocnienia pionowego (słupka).